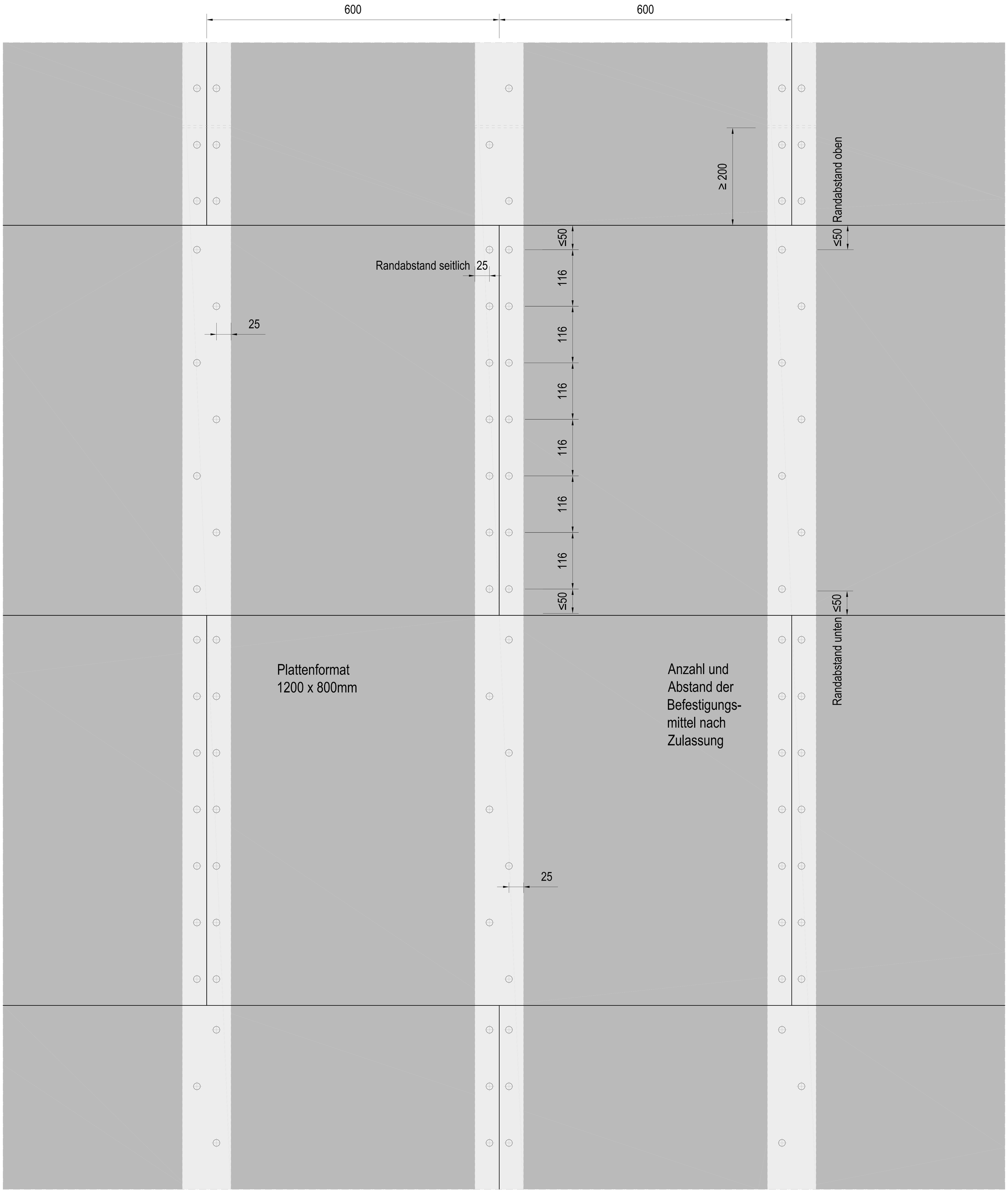

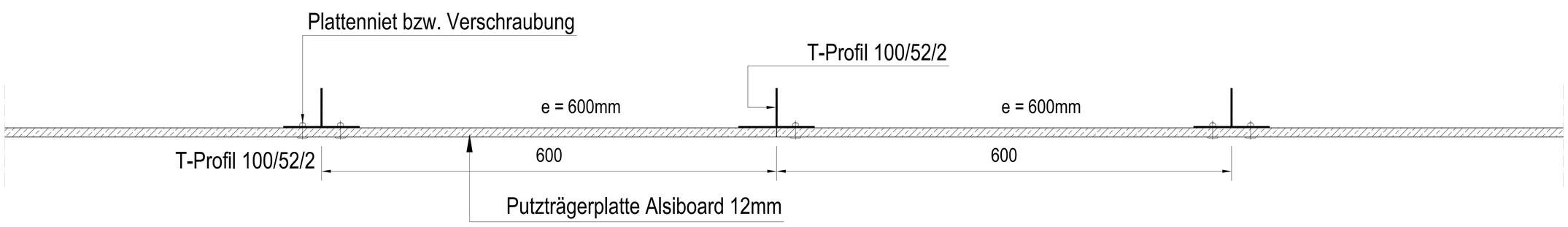

* Plattenversatz 1/2 Platte
* Versatz UK-Stoß und Plattenstoß mind. 200mm
* Zul. Windlast bei Wandhalterabstand 1200 mm ≤ 2.46 kN/m²

©alsecco
alsecco Details sind allgemeine planerische Vorschläge. Sie stellen schematisch die Ausführung dar. Ihnen zugrunde liegen die entsprechenden Produktdatenblätter sowie Systemzulassungen. Die Möglichkeit der Detailanwendung sowie deren Vollständigkeit sind in speziellen Anwendungsfall vom Planer/AN eigenverantwortlich zu prüfen. Die gewählte Darstellungsform sowie druck- und übermittlungstechnische Einflüsse können geringe Abweichungen der Maßstäblichkeit beinhalten.

System: VHF Airtec Render Plus mit fugenlos hinterlüftetem Putzsystem

Detail: Verlegehinweise, Befestigungsabst. 600 x 116mm, Zul. Windlast ≤ 2,46 kN/m²

Plannummer: 510 - 0292

Maßstab: ohne

Aktualisierung: 04 / 2020 / II

alsecco GmbH
Kupferstr.50
D-36208 Wildeck
Telefon 036922 / 88-0
Telefax 036922 / 88 - 330
www.alsecco.de